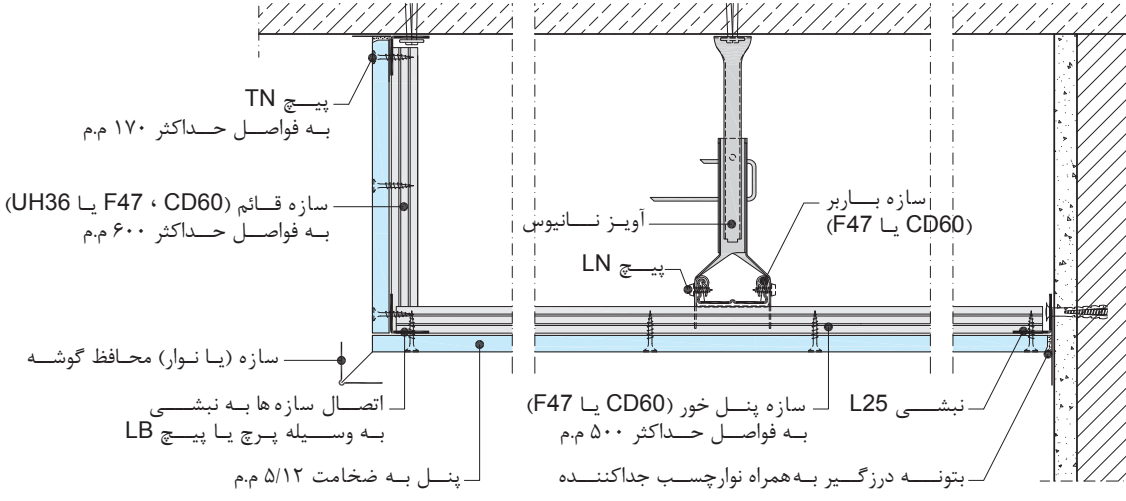

D-112-D03

سـقف تزئیـــــنی- بـــاکس گوشـــه