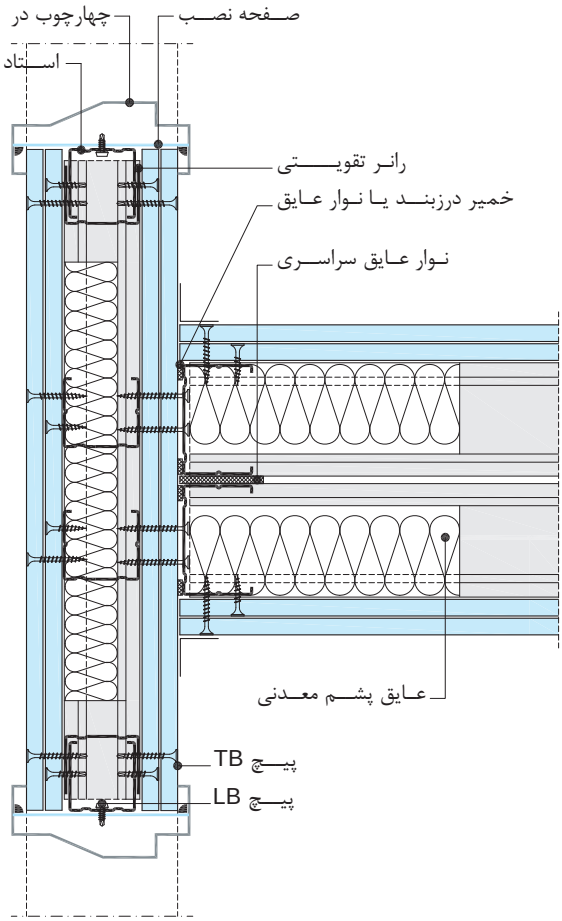

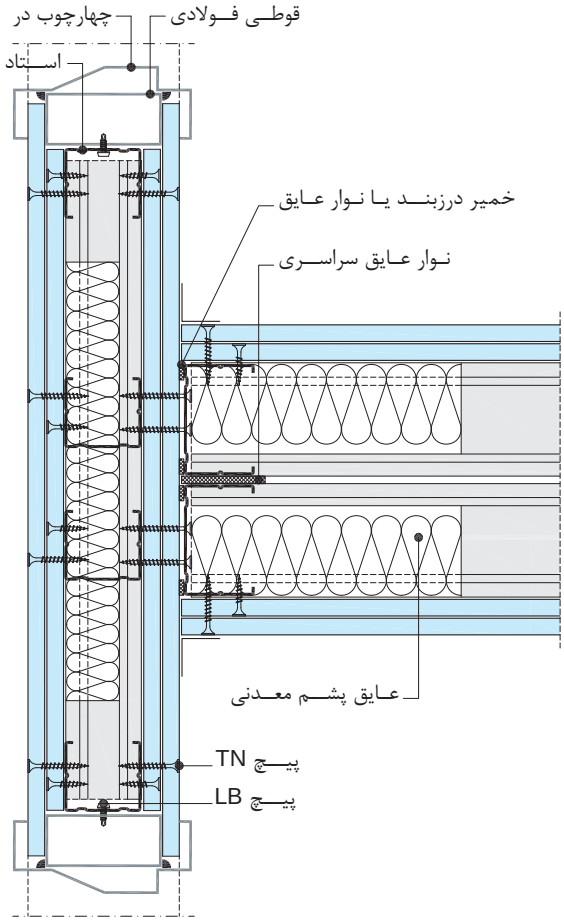

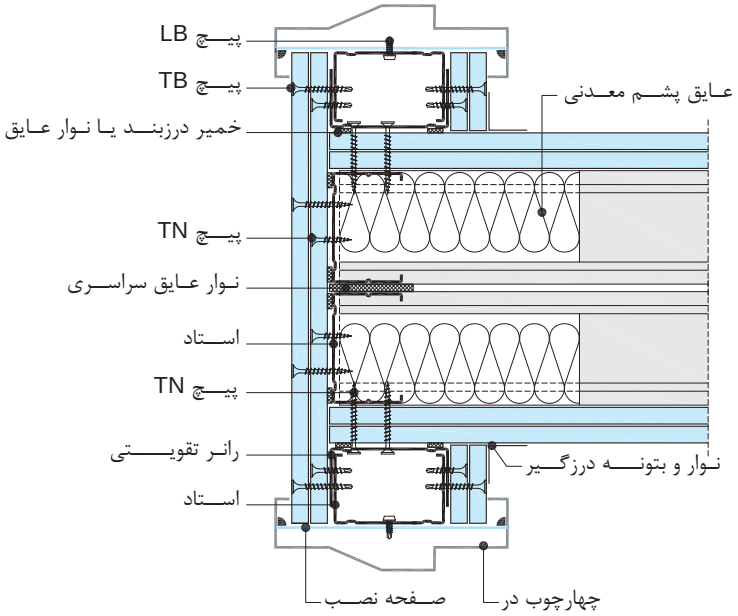

W-DI-A05

اتصال دیوار W115 به دیوار راهرو در محل دو اتاق مجاور